HTM 70/230...240

HALOTRONIC-COMPACT – HTM, HTN | Elektronické transformátory pro halogenové žárovky

Vlastnosti produktu

- Kmitočet: 50 – 60 Hz
- Odrušení: podle EN 55015 (A1: 2007)/CISPR 15, EN 55022
- Harmonické složky ve vedení podle EN 61000-3-2
- Odolnost v souladu s EN 61547
- Bezpečnost: podle EN 61347
- Ochrana proti zkratu, ochrana proti přetížení, ochrana proti přehřátí: elektronicky obousměrné
- Elektrická izolace mezi primární stranou a sekundární stranou
- Možnost stmívání na náběžné hraně (bez HTN) a sestupné hraně

Výhody produktu

- Velmi nízká ztráta výkonu díky vysoké účinnosti
- Odlehčení vhodné pro různé typy kabelů (HTM)
- Vhodné pro prostorově náročné instalace díky kompaktnímu funkčnímu designu
- Extrémně kompaktní transformátor pro vysoce prostorově náročné podmínky instalace (HTN)
- Ochranný provoz v celém rozsahu částečné zátěže pro dlouhou životnost světelného zdroje

Druh použití

- Efektní a akcentové osvětlení
- Obývací pokoje
- Osvětlení předmětů
- Konferenční prostory
- Restaurace
- Nábytková svítidla pro povrchovou montáž a zapuštění
- Osvětlení pro prodejny
- Společenské místnosti

© 2024, Inventronics GmbH. Všechna práva vyhrazena. Společnost Inventronics je držitelem licence na značku OSRAM. OSRAM je ochranná známka společnosti ams OSRAM.

Technické údaje

Parametry

Příkon světelného zdroje	20...70 W
Maximální výstupní výkon	70 W
Proud ve vedení	0,27 A [1)]
Jmenovité napětí	230...240 V
Účiník λ	0,99
Provozní frekvence	52 kHz [2)]
Jmenovité výstupní napětí	11,2 / 11,2 V [3)]
Vstupní napětí AC	207...264 V
Síťová frekvence	50...60 Hz
Systémový výkon	74,00 W
Efficiency in full-load	95 %
Rozsah vstupního napětí	230...240 V
Maximální počet předřadníků na 10 A (B)	37
Maximální počet předřadníků na 16 A (B)	59
Galvanické oddělení prim./sek. Strana	4,00 kV [4)]
Náběhový proud	0,3 A [5)]

[1)] Účinně

[2)] Přibližně

[3)] 70 W / 20 W

[4)] eff

[5)] Maximální

Rozměry & váha

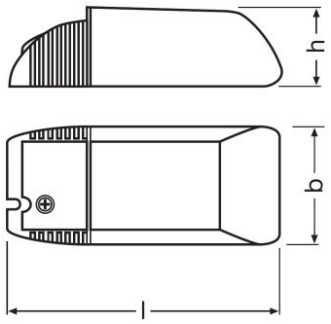

Délka	108,0 mm
Šířka	52,0 mm
Rozteč montážních otvorů po délce	-
Výška	33,0 mm

© 2024, Inventronics GmbH. Všechna práva vyhrazena. Společnost Inventronics je držitelem licence na značku OSRAM. OSRAM je ochranná známka společnosti ams OSRAM.

Rozteč montážních otvorů na šířku	-
Průřez kabelu, vstupní strana	2,5 mm²
Průřez kabelu, výstupní strana	2,5 mm²
Délka odizolovaných vodičů, vstupní str.	12 / 7,0 mm [1)]
Délka odizolovaných vod., výstupní str.	12 / 7,0 mm [1)]
Váha výrobku	110,00 g

[1)] Plášť kabelu / Vodič

Teploty a provozní podmínky

Rozsah okolní teploty	0...+50 °C
Maximální teplota ve zkušebním bodě tc	80 °C

Další údaje o produktu

Design / verze	Kompaktní se svorkou kabelu

Vlastnosti

Způsob stmívání	Fázové řízení reagující na sestupnou nebo náběžnou hranu pro stmívače pro indukční zátěže
Ochrana proti přetížení	Automatické vratné
Ochrana proti přehřátí	Automatické vypnutí, vratné
Ochrana proti zkratu	Automatické vratné
Max. délka kabelu	2,0 m
Druhy kabelů/drátů, vstup	NYM 3x1.5 / H05VV-F 3x0.75 / H05VV-F 3x1.0 / H05VV-F 3x1.5 / H05VV-F 2x0.75 / H05VV-F 2x1.5 / H05VVH2-F 2x0.75 / H05VVH2-F 2x1.5 mm²
Druhy kabelů/drátů, výstup	NYM 3x1.5 / H05VV-F 3x0.75 / H05VV-F 3x1.5 / H05VV-F 3x1.5 / H05VV-F 2x0.75 / H05VV-F 2x1.5 / H05VVH2-F 2x0.75 mm²
Stmívatelnost	Ano
Rozsah stmívání	0...100 %
Zkouška naprázdno (bez zátěže)	Ano
Vhodné pro svítidla s třídou ochrany	II
Intended for no-load operation	Ne

Certifikáty & standardy

Povolení – schválení	VDE / VDE-EMC / Homologace E1 / EAC
Standardy	Podle DIN VDE 0875/CISPR 15/EN 55015/Podle EN 61547/EN 61047/Podle IEC 61000-3-2/EN 61000-3-2/Podle EN 55015/Podle EN 61000-3-2/Podle EN 61547/Podle IEC 61347/Podle EN 61347/Podle EN 55015/Podle EN 61000-3-2/Podle EN 61547/Podle EN 61047

© 2024, Inventronics GmbH. Všechna práva vyhrazena. Společnost Inventronics je držitelem licence na značku OSRAM. OSRAM je ochranná známka společnosti ams OSRAM.

Druh ochrany	IP20

Logistická data

Zkratka produktu	85044095900

Environmental information

Information according Art. 33 of EU Regulation (EC) 1907/2006 (REACh)	
Date of Declaration	12-06-2023
Primary Article Identifier	4050300442310
Candidate List Substance 1	Lead
CAS No. of substance 1	7439-92-1
Safe Use Instruction	The identification of the Candidate List substance is sufficient to allow safe use of the article.
Declaration No. in SCIP database	cc0c3a78-fe96-4e5d-adb2-9ec3e31d1277

Stažení dat

	Soubor
	User instruction HALOTRONIC HTM HTN HTL
	User instruction HTLHTMHTN UI 080518
	Certificates 504178_EAC HT family
	Certificates HTL HTM HTI DALI VDE ENEC 40024665 070923
	Certificates HALOTRONIC EMC 134590 280722
	Declarations of conformity HALOTRONIC ET PARROT CE 3674444 150222
	Installation/Operation notice 334738_HALOTRONIC – Manual
	CAD data 3-dim 313437_108x52x33 9900021
	CAD data 3-dim 313457_108x52x33 9900021
	CAD data 3-dim 313479_108x52x33 9900021
	CAD data PDF 313411_108x52x33 9900021

© 2024, Inventronics GmbH. Všechna práva vyhrazena. Společnost Inventronics je držitelem licence na značku OSRAM. OSRAM je ochranná známka společnosti ams OSRAM.

Ecodesign regulation information:

Separate control gear and light sources must be disposed of at certified disposal companies in accordance with Directive 2012/19/EU (WEEE) in the EU and with Waste Electrical and Electronic Equipment (WEEE) Regulations 2013 in the UK. For this purpose, collection points for recycling centres and take-back systems (CRSO) are available from retailers or private disposal companies, which accept separate control gear and light sources free of charge. In this way, raw materials are conserved and materials are recycled.

Logistické údaje

Kód výrobku	Popis výrobku	Jednotka balení (kusy/jednotku)	Rozměry (délka x šířka x výška)	Objem	Hrubá hmotnost
4050300442310	HTM 70/230…240	Shipping carton box 20	270 mm x 229 mm x 94 mm	5.81 dm^3	2377.00 g

Zmíněný produktový kód udává nejmenší jednotku množství, kterou lze objednat. Jednotka balení může obsahovat jeden nebo vice samostatných produktů. Při objednávání zadávejte jednotky balení nebo násobky jednotek balení.

Vyloučení odpovědnosti

Subject to change without notice. Errors and omission excepted. Always make sure to use the most recent release.

—

© 2024, Inventronics GmbH. Všechna práva vyhrazena. Společnost Inventronics je držitelem licence na značku OSRAM. OSRAM je ochranná známka společnosti ams OSRAM.